ԾԱԾԿԻ ՀԱՏԱԿԱԳԻԾ 4.60 ՆԻՇՈՒՄ
Մ1:100

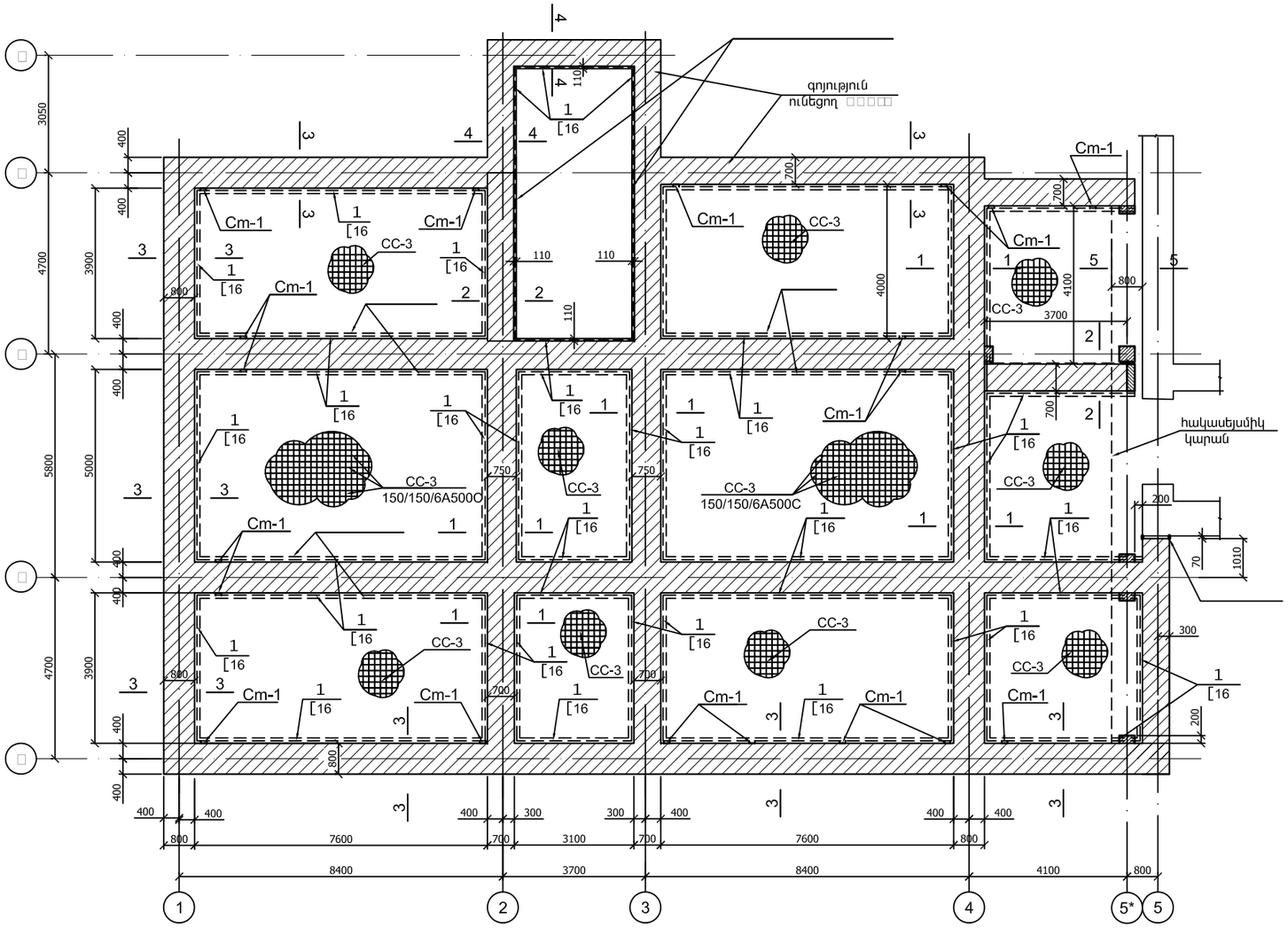

5 - 5
Մ1:20

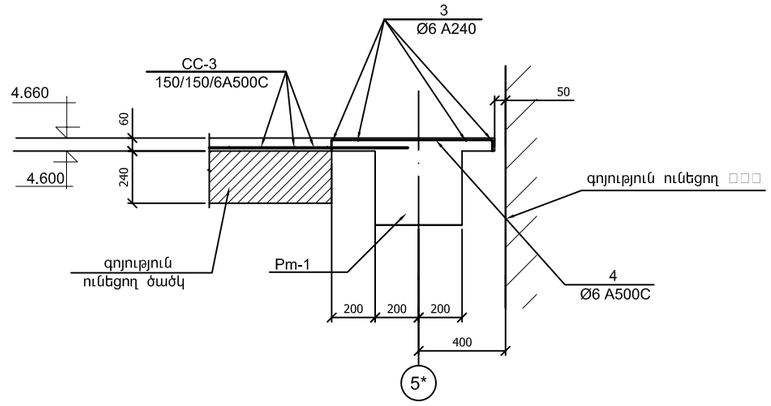

a

Դիրք N°2
(Կապող էլեմենտ)

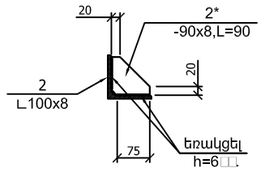

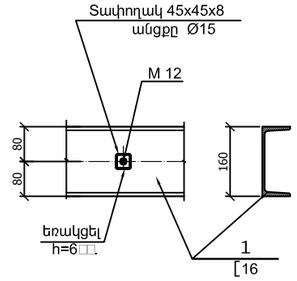

ՀԱԿԱՍԵՅՍՄԻԿ ԳՈՏՈՒ ՏԵՂԱԴՐՄԱՆ ՕՐԻՆԱԿ
Մ1:20

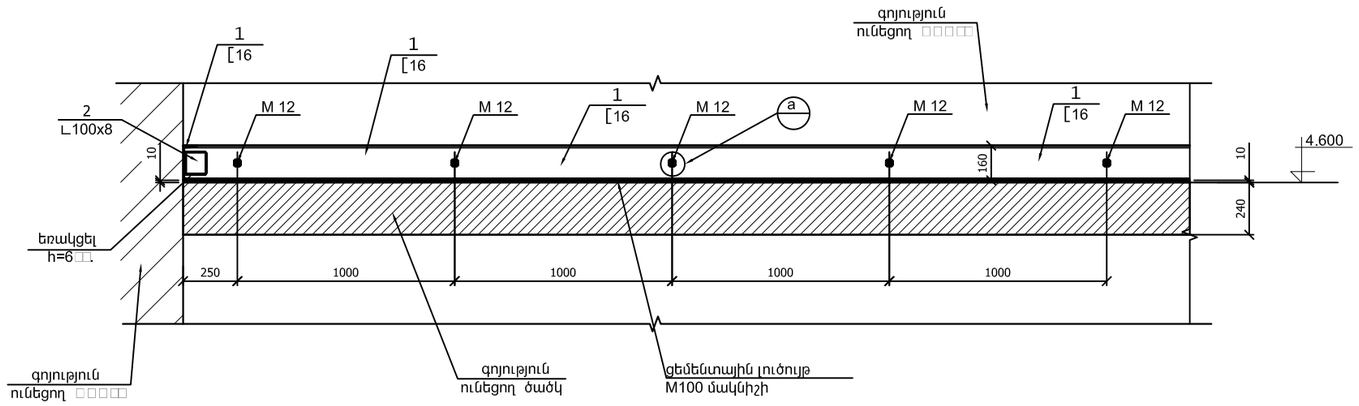

Պողպատի ամփոփագիր մեկ կոնստրուկտիվ տարրի համար (կգ.)

Տանիքի մակնիշը	Դիրք N°	Էսքիզ	Երկարութ. մմ.	Քանակ հատ	Տարրի կշիռը, կգ.			Նշումներ
					1դիրքի	Բոլորի	Ամբողջը	
	1	[16	303.0m	1	4302.6	4302.6	927.2	ГОСТ 8240-72
	2	L100x8	120	48	1.50	105,5		ГОСТ 8509-72
	2*	-90x8	90	48	0.51	24,5		ГОСТ 19903-74
	-	M 12	900	185	0.80	148.0		СТО АСЧМ 7-93
	-	Տափողակ 45x45x8	45	280	0.13	36,4		ГОСТ 19903-74
	-	Ø12 A500C	200	95	0.20	19.0		СТО АСЧМ 7-93